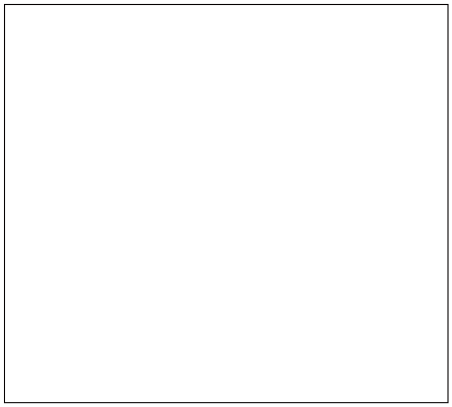
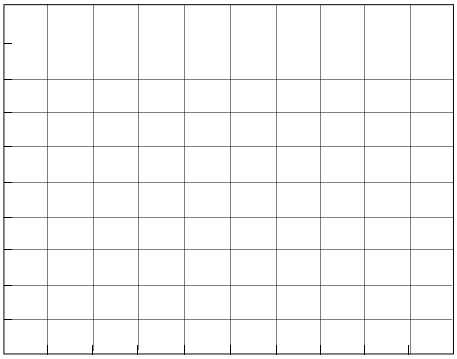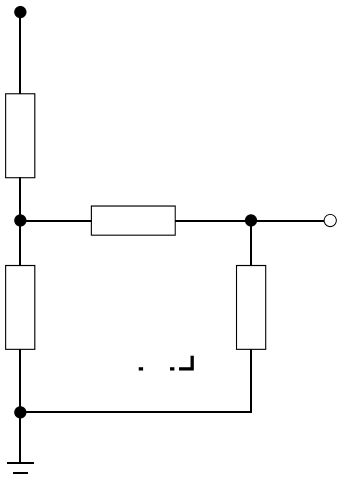
效